NO.	Дата	Име	Промени
1			
2			
3			

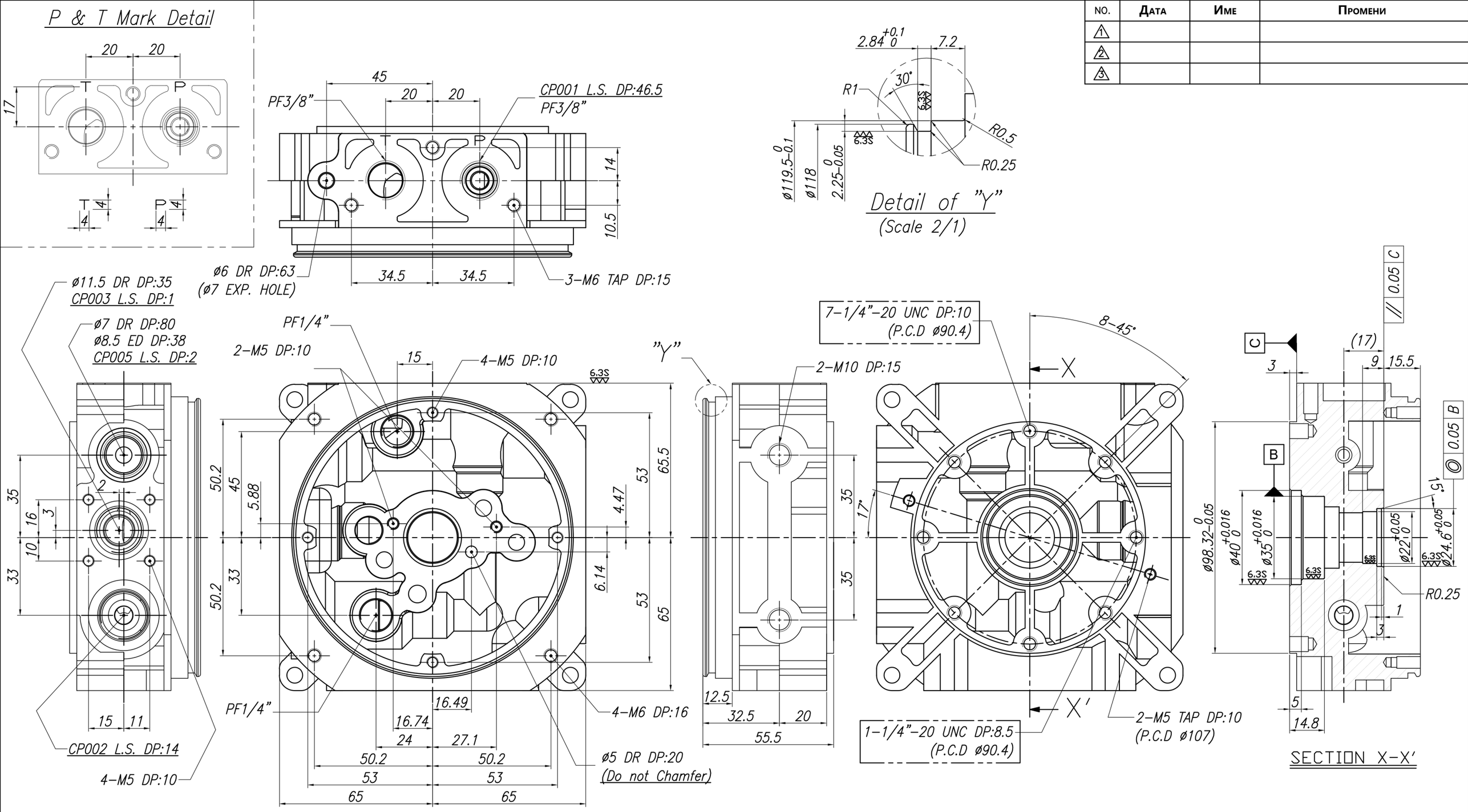

МАТЕРИАЛ	ТЕРМИЧНА ОБРАБОТКА	Q'TY	МАЩАБ		ОПИСАНИЕ
ALDC12	-	EA	1/1		
			DO NOT SCALE DRAWING	APP. DATE CH. DATE CH. DATE DR. DATE	СХЕМА №

R0

A2